●車両

2t. 3t. ダンプカー

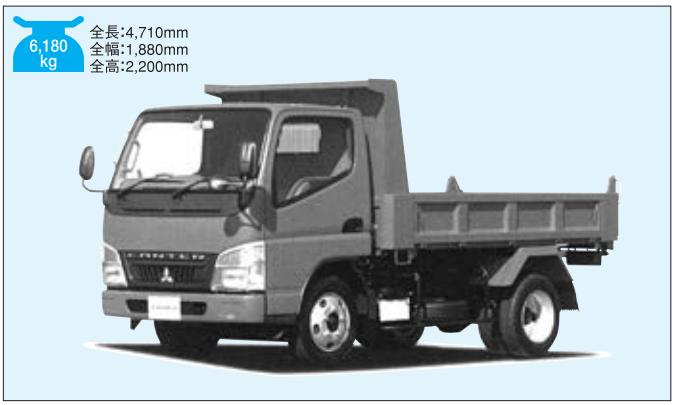

■寸法図

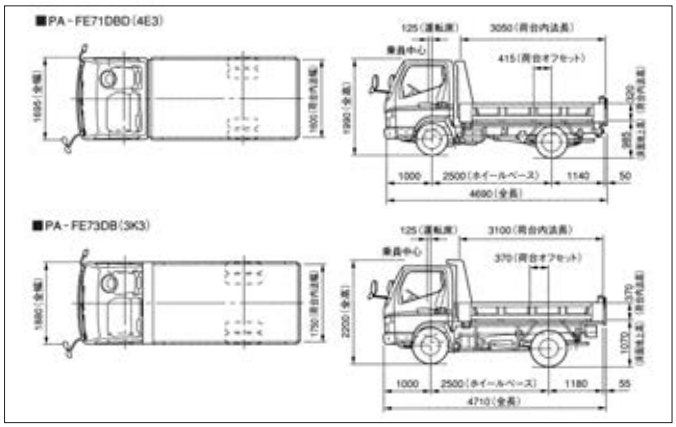

■仕様

型式		セフテーローダダンプ 2・3トン積 標準キャブ	
		全低床	低床
ダンプ角度		60°	
ダンプ機構		ガーウッド式	
フレーム断面形状		オープンフレーム	
荷台板厚(mm)	デッキ	6.0	
	フロントパネル	3.2	
	サイドゲート	3.2	
	リヤゲート	4.5	
荷台仕様	鳥居形状	B	
	プロテクター	無	
	リヤゲートヒンジ高さ(mm)	120	
	リヤフェンダー	角	
コントロール関係	PTO一体型ダンプレバー	●(M/T)	
	A/T用多板式T/M.PTO		
	三転ダンプ操作レバー		
	ダンプレバー	●	
	ボデースライド操作装置	●	
	ダンプウォーニングランプ	●	
ベッセル関係装置	リヤゲート落下防止装置	●	
	リヤゲート自動開閉装置	●	
	ボデー跳ね上がり防止装置		
	ロープフック	●(4対)	
	作業灯		
	導板掛		
	鳥居上部枕木/角出し		
付属関係装置	安全棒(ボデー落下防止)	●	
	スペアタイヤキャリア	●	
	スコップ掛け	●	
	工具箱		
	サイドバンパー		
	リヤバンパー	●	
	テールランプガード		

●自積載クレーン(全車ラジコン仕様)

4t自積載クレーン(5段ブーム)／3t自積載クレーン(4段ブーム)

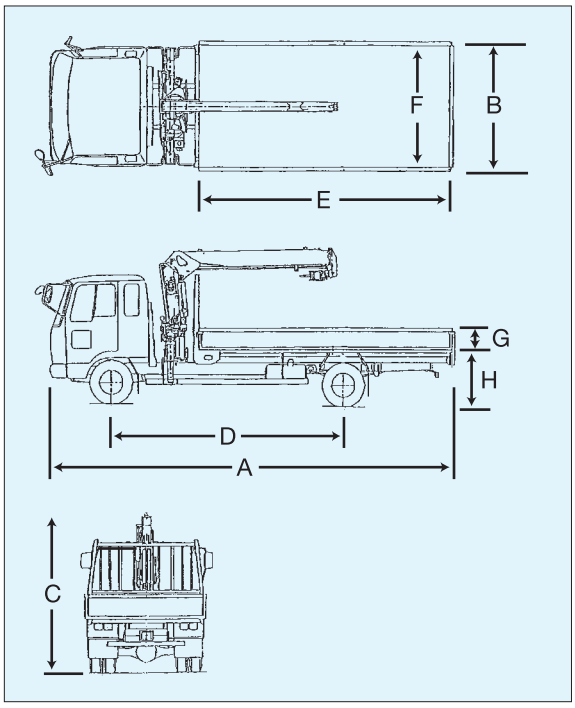

■仕様

機種		4t自積載クレーン		3t自積載クレーン
	車体メーカー	いすゞ	三菱ふそう	三菱ふそう
	型式(車種)	PB-FRR35K3S	PA-FK71DJ	PA-FE73CEN
	最大積載量(kg)	2,800	2,800	3,000
クレーン	型式	ZC-405	ZC-405	ZC-204
	最大吊荷重(t)	2.9	2.9	2.9
	ブーム段数	5段	5段	4段
寸法	車両全長A(mm)	8,240	8,135	5,985
	車両全幅B(mm)	2,260	2,240	1,930
	車両全高C(mm)	3,100	3,095	2,650
	ホイールベースD(mm)	4,700	4,650	3,350
	荷台内寸法 長さE(mm)	5,460	5,500	3,550
	荷台内寸法 幅F(mm)	2,140	2,120	1,790
	荷台内寸法 煽り高さG(mm)	400	400	380
	床面地上高H(mm)	845	795	660
エンジン	エンジン型式	6HL1	6M61/4M50	4M50
	最高出力KW(PS)/rpm	7.16	8.20	5.24/4.89
	排ガス・NOX	低PM認定	低PM認定	低PM認定
その他	最小回転半径(mm)	—	—	—
	乗車定員(人)	2	2	3
	燃料タンク容量(ℓ)	100	100	100
	ラジコン	有り	有り	有り

※仕様内容は記載とは異なる場合がございますのでご了承ください。